расположеной в верхней части переливного узла (2). Чтобы наклона фильтра установливают поворотом ручки (12).

### ЗАМЕНА ФИЛЬТРАЦИОННЫХ ПАТРОНОВ, КОНСЕРВАЦИЯ

Для замены фильтрационных патронов необходимо вынуть сетевую вилку из розетки, снять крышку (1), снять переливной узел (2), затем извлечь фильтрационные патроны (3) или (4), (14) или (15) вместе с их гильзами, а также боковой патрон (16), вымыть их или заменить новыми, затем обратно смонтировать. Керамический патрон (4) или (15) достаточно вымыть раз в пол года в безхлорной воде (напр. взятой из аквариума). Потребитель может использовать, по своему усмотрению, также другие фильтрационные патроны, напр. угольные или торфяные. Фильтр приводится в движение водонепроницаемым, синхронным электродвигателем (10), с значительными конструкцийными требованиями. Через каждые несколько недель, лучше всего – при очистке фильтрационных патронов необходимо извлечь его из гнезда на дне сосуда (11), снять крышку камеры ротора (5) и снять ротор (9). Затем следует тщательно очистить как ротор (9), так и гнездо ротора в корпусе насоса (10) и гнездо двигателя в сосуде (11). После помещения ротора (9) на его место и наложения крышки (5) ротор должен вращаться без сопротивлений. С этой целью оба гнезда оси (8) необходимо аккуратно втиснуть до упора в свои места (лучше всего во влажном состоянии).

### ДЕМОНТАЖ И ЛИКВИДАЦИЯ

Использованное электрическое и электронное бытовое оборудование нельзя выбрасывать в мусорные ящики. Селекция, сбор и правильная утилизация отходов такого рода способствует защите ресурсов окружающей среды и позволяет избежать негативного влияния на здоровье, для которого неправильное обращение с отходами может представлять опасность. Пользователь является лицом, ответственным за доставку использованного оборудования в специализированный приёмный пункт, где это оборудование примут бесплатно. Информацию о таких пунктах можно получить в местной администрации, в пункте продажи или в сервисе изготовителя.

### УСЛОВИЯ ГАРАНТИИ

Производитель предоставляет гарантию на период 24 месяцев, считая от даты покупки. Гарантия охватывает повреждения, возникшие по вине производителя, т.е. пороки материала или ошибки монтажа. Она не охватывает повреждений, возникших из-за неправильного обращения с устройством или его самостоятельных переделок. Для проведения ремонта необходимо переслать устройство, вместе с заполненной продавцом гарантийной карточкой по адресу производителя или дистрибутора. Условием признания гарантии является совпадение даты производства, проштампованной на корпусе насоса и указанной в гарантийной карточке. Выше/ниже указанные условия не исключают, не ограничивают и не приостанавливают права покупателя являющихся последствием несоответствия товара с договором.

## BG ИНСТРУКЦИЯ ЗА УПОТРЕБА

### НАЗНАЧЕНИЕ

Външните филтри **FZN–1**, **FZN–2** или **FZN–3**, които Вие сте покупили, са предназначени за почистване на водата в аквариума. Филтрите от серията **FZN** са предназначени за съдове с вместимост от 50 чак до 300 литра - според указанията на техническите параметри. Уредбите не са сложни по отношение на тяхната конструкция и са лесни за употреба, дори и за начинаещия акварист. Водата се взема от долната част на аквариума, след което тя е помпирана с филтриращ елемент и след това тя е обратно проливана в аквариум. Страничен филтрьрен елемент е предназначен за механичното почистване на водата. Елементи направени от гъба са произведени от специалена вид гъба, която не съдържа фенол и върху която се развиват купри от бактериите отговорни за премахване на ограничните примеси вещества от аквариума. Биологическото почистване се извършва главно в керамичния филтрьрен елемент, който благодарение на огромната пореста повърхност се явява идеална среда за горе посочените бактерии.

### УСЛОВИЯ ЗА БЕЗОПАСТНАТА УПОТРЕБА

Филтрите от серията **FZN** са произведени в съгласие с актуалните норми по безопастност. Преди започване на всяка една от операциите с обслужване на филтъра - монтаж, смяна на филтрьрните елементи, почистване, а съдо така винаги преди поставяне на ръката във водата, филтъра и всичкие електрически елементи, които се намират в аквариума трябва да бъдат изключени от мрежата. Не е разрешено филтър да бъде инсталиран когато той е механично повреден, например когато има пукнатина или когато е повредено присъединяващ кабел. Не е разрешено нито изменяне нито изправяне на присъединяващия кабел нито също и монтиране вьрху него на изключателни или на щепселното съединение. В случай на повреждане на кабела трябва да бъде изменена цялата помпа. Филтър може да бъде използван само в помещения и само за водата с температура до 35ºC. Филтър може да бъде използван само в аквариумите и не е разрешено той да е използван за други цели. Да не се допуска филтърът да работи без да има вода вътре. Тоя уред не е предназначен за използване от лица (в това число деца) с ограничени физически, сетивни или психически възможности, както и от лица без опит и познавание на уреда, освен ако това не става под наблюдение или съгласно инструкцията за употреба на уреда, предадена от лицата, отговорни за тяхната безопасност. Обърнете внимание децата да не си играят с уреда.

### МОНТАЖ И РЕГУЛИРАНЕ

Филтър трябва да бъде окачен вьрху стената на аквариума съгласно рисунката поместена на главната страница на настоящата инструкция. За да се задвижи, съдът на филтъра (11) трябва да бъде напълнен с вода и след това щепселът на присъединяващия кабел трябва да бъде поставен вътре в гнездото на мрежата. Правилно монтиран филтър кварато (след включването) (след около половин минута) всмуква въздух от смукателната система и започва да напомпва вода от аквариума. Ефективността на помпата може да голяма степен да бъде регулирана с помощта на вьртока, който се намира горе вьрху проливната система (2). Ъгълът на наклона може да бъде регулиран с вьртока (12).

### СМЯНА НА ФИЛТЪРНИТЕ ЕЛЕМЕНТИ, ПОДДЪРЖАНЕ

За да бъдат сменени филтьрните елементи трябва: да се извади щепсела от мрежата, да се извади капака (1), да се извади проливната система (2) и след това да се извадят филтьрните елементи (3) или (4), (14) или (15) заедно с техните събирателни устройства а също така и стъклен елемент (16), да ги се почисти или се смени на нови и след това да ги се сглоби по обратен ред. Керамичен елемент (4) или (15) трябва веднъж на шест месеца да бъде измит с вода без хлор (например вода от аквариума) или да бъде сменена половина от тоя елемент. Потребителят може по желание сам да употребява заменително също и други филтьрни елементи, например вьглищни или на торфени от торф. Филтьрът е задвижван от водонепропускаемо, синхронно моторче (10) с малко изискания по поддръжане. Веднъж на няколко седмици, най-добре едновременно с почистване на филтьрните елементи, филтьрът трябва да бъде изваден от неговото гнездо, което се намира на дъното на съда (11), да бъде снет капак от роторната камера (5) и да бъде извден роторът (9). Много добре трябва да бъде почистен както и роторът ( 9) така и роторното гнездо в корпуса на помпата (10) и роторното гнездо в съда (11). След като роторът (9) е поставен на мястото си и след като е закрит с капака (5), той трябва да се вьрти без никакви съпротивления. За да се постигне това, и двете гнезда на ось (8) старателно трябва да се вкара с натиск в техните места докато не се почувства съпротивление (най-добре в мокро състояние).

### ДЕМОНТАЖ И УТИЛИЗАЦИЯ

Изхабените електрически и електронни уредби не бива да се изхвърлят в контейнерите за отпадъци. Разделното събиране и правилното утилизиране на тоя тип отпадъци помага в опазването на ресурсите на околната среда и дава възможност да е избегне отрицателното влияние вьрху здравето, за което неправилното третиране на отпадъците може да представлява опасност. Потребителят е задължен да достави изхабения уред в специализирания пункт за събирането на такива уреди, където той ще бъде приет безплатно. Информация за тоя пункт можете да получите от местните власти или можете да попитате в търговския пункт или сервиза на производителя.

### ГАРАНЦИОННИ УСЛОВИЯ

Производителят дава гаранционен срок 24 месеца от датата на покупката. Гаранцията признава повреди, възникнали по вина на производителя: некачествен материал или монтажни грешки. Тя не обхвада повреди, свързани с неправилното ползване на уреда или поправки (включително отрязване на кабела), правени от купувача. За да се извърши поправка на уреда, той трябва да се изпрати заедно с попълнената от продавача гаранционна карта на адреса на производителя или на продавача. Условие за признаване на гаранцията е съгласие на датата на производството на корпуса на помпата и датата, вписана в гаранционната карта. Настоящите гаранционни условия не изключват, не ограничават и не прекъсват правата на купувача, произтичащи от несъответствието на стоката с договора.

## HU HASZNÁTATI ÚTMUTATÓ

### RENDELETÉS

Az Önök által megvásárolt **FZN-1**, **FZN-2** vagy **FZN-3** külső szűrő az akvárium vizének tisztítására szolgál, és az 50÷300 literes akváriumokhoz terveztük, a múszaki adatokban közölt ajánlás szerint. A berendezés felépítése egyszerű, kezelése még a kezdő akvarista számára is könnyű feladat. A szűrő a vizet az akvárium alsó részéből veszéci, ártyumja a szűrőrendszeren és újra visszajuttatja az akváriumba. A szivacs szűrőbétet speciális, fenolmentes szivacsból készült, amelyen különösen könnyen és gyorsan fejlődnek a szerves vízszennyeződést az akváriumból eltávolító baktériumkultúrák. A biológiai tisztítás fő célja a (kiegészítő felszerelésként ajánlott) kerámiás szűrőbétetben történik, amely – óriási pórusfelületének köszönhetően – ideális telephelye a szerves vízszennyeződést eltávolító baktériumkultúrának.

### A BIZTONSÁGOS HASZNÁLAT FELTÉTELEI

Az **FZN** sorozatú szűrők megfelelnek minden jelenleg érvényes biztonsági szabványnak. A szűrővel kapcsolaton minden tevékenység (üzembeállítás, szűrőbetét csere, tisztítás) megkezdése előtt, és mindenkor, mielőtt a vízbe nyúl, feltétlenül áramtalanítsa a berendezést és az akváriumban levő összes többi elektromos felszerelést. Mechanikailag sérült, pl. repedt szivattyút, vagy olyant, amelyiknek meghibásodott a csatlakozó zsinórja, nem szabad üzembehelyezni. A csatlakozó vezetéket sem szabad megsérítni, nem szabad, és kapcsolónak vagy köztes csatlakozónak a vezetékre való felszerelése ugyancsak nem engedhető meg. A vezeték sérülése esetén az egész szivattyút ki kell cserélni. A szűrő csak helyiségekben és 35°C-nál nem magasabb hőmérséklető folyadékokhoz használható. A szűrő csak akváriumokban alkalmazható, más célokra felhasználni nem szabad! Fordítsunk gondot arra, hogy a berendezés soha ne működjön szárazon, víz nélkül. Ezt a készüléket nem szabad felhasználni fizikai, érzékelési vagy szellemi képességű, illetve tapasztalattal vagy ismerettel nem rendelkező személyek által használatra (beleértve a gyermekeket is), kivéve, ha egy olyan személy felügyeli vagy tájékoztatja őket a készülék használatát illetően, aki egyben felelős a biztonságukért is.

### ÜZEMBEHELYEZÉS ÉS SZABÁLYOZÁS

A szűrőt az akvárium falára kell felfüggeszteni a jelen útutató cimoldalán látható rajz szerint. Az üzembehelyezéshez a (11) szűrőházat fel kell tölteni vízzel. Ezután a csatlakozó dugvillát dugjuk egy hálózati aljzatba. A helyesen felszerelt szűrő a levegőt a bekapcsolást követően rövidesen (fél percen belül) kiszívja a szívórendszerből, majd megkezdi a víz szivattyúzását az akváriumból. A szivattyú vízhozama a (2) szívópipa tetején levő forgatógombbal szabályozható. A szűrő dőlésszöge a (12) tárcsa elfordításával állítható be.

### SZŰRŐBÉTÉTEK CSERÉJE , KARBANTARTÁS

A szűrőbetétek kicserélése céljából a következők szerint kell eljárni: húzza ki a csatlakozó dugvillát, vegye ki az (1) szűrőfedelet, vegye ki a (2) szívópipát, ezt követően a (3) vagy (4), a (14) vagy (15) szűrőbetéket a szűrőkosarakkal együtt. Ezután a kivett szűrőbétet kiöblítheti. A (4) vagy (15) kerámiai szűrőbetétet elég félévenként egyszer kimosni klórmentes vízben – melyet pl. az akváriumból meritettünk – vagy a kerámiai elemek felét kicserélni. A felhasználó saját elhatározásból más szűrőbetéketet is alkalmazhat, pl. aktív szén – vagy tőzegszűrőt. Az itt leírt szűrőt vízhatlan szinkronmotor (10) hajtja, melynek karbantartása nem bonyolult feladat. Havonta legalább egyszer - például a szűrőbetétek tisztításakor - ajánlatos kivenni a (11) szűrőház fenekén levő fészkéből, levenni róla az (5) szivattyúkamra- fedelét és kivenni a (9) forgórészt. Kérjük gondosan megtisztítani a (9) forgórészt, a (10) szivattyúrészben a forgórész fészkét és a (11) szűrőházban a motor fészkét. A (9) forgórészt és az (5) szivattyúkamra-fedelet a helyükre visszahelyezve, a forgórésznek könnyedén, ellenállás nélkül kell forognia. Ecélból mindkét tengelyfészket (8) gondosan, ütközésig be kell dugni a helyére (érdemes ezt nedvesen végrehajtani).

### KISELEJTEZÉS ÉS ÚJRAHASZNOSÍTÁS

Az elhasználódott elektromos és elektronikus berendezéseket szemétbe nem szabad kidobni. Az ilyen típusú hulladékok elkülönített gyűjtése és helyes újrahasznosítása hozzájárul a természetes környezet értékeinek a védelméhez, és lehetővé teszi az egészségünkre gyakorolt negatív hatások elkerülését, melyet a hulladékokkal való nem megfelelő kezelés bánásmód okozhat, amennyiben. A felhasználó felel az elhasznált készüléknek egy speciális gyűjtőhelyre való elviteléhez, ahol azt térítésmentesen átveszik. Az ilyen gyűjtőhelyről információ nyerhető a helyi önkormányzati szerveknél, az eladás helyén, vagy a gyártó szervizében.

### GARANCIAFELTÉTELEK

A gyártó a vásárlástól számított 24 hónapos garanciát biztosít. A garancia kiterjed a gyártó hibájából felmerülő meghibásodásokra, azaz a szerelési és anyaghibákra. Nem vonatkozik a nem megfelelő kezelésből vagy a felhasználó által végzett átalakításokból adódó meghibásodásokra. Garanciális javítás céljából küldje el a berendezést - az eladó által kitöltött garanciajegyet is - a gyártóhoz vagy a magyarországi forgalmazóhoz a mellékelt ürlap szerint. A garancia elismerésének feltétele a szivattyútesten és a garancialapon feltüntetett gyártási idő azonosága. Olyan esetben, ha az áru nem felel meg a szerződésnek, a jelen feltételek nem zárják ki, nem korlátozzák és nem függesztik fel a Vevő e tényből adódó jogait.

## IT ISTRUZIONI D' USO

### DESTINAZIONE

I filtri esterni **FZN–1**, **FZN–2** oppure **FZN–3** che avete acquistato servono per la pulizia dell'acqua nell'acquario. I filtri della serie **FZN** sono destinati per i recipienti da 50 fino a 300 litri, secondo le indicazioni contenute nei dati tecnici. Le unità sono facili da usare anche per un dilettante. L'acqua viene presa dal basso dell'acquario, pompata tramite le cartucce filtranti e successivamente versata nell'acquario. Le cartucce di spugna sono eseguite con una speciale spugna priva di fenolo su cui facilmente si sviluppano le colture batteriche responsabili all' eliminare delle impurità organiche dall'acquario. La depurazione biologica avviene prima di tutto in una cartuccia filtrante in ceramica, che grazie alla grande superficie porosa costituisce un ideale focolaio per le colture batteriche summenzionate.

### ISTRUZIONI PER UN USO SICURO

I filtri **FZN** sono stati costruiti in conformità ai requisiti normali di sicurezza. Prima di ogni operazione inerente l'apparecchiatura in oggetto (p.e. montaggio, sostituzione dei filtri, operazioni di pulizia e sempre prima di mettere la mano nell'acqua, staccare il filtro dalla rete di alimentazione ed ogni altra apparecchiatura elettrica presente nell'acquario. E' vietato mettere in opera i filtri con difetti meccanici, ad esempio, una spaccatura, e con il cavo di alimentazione difettoso. Il cavo di alimentazione non puo' essere ne' sostituito ne' riparato. Non si puo' installare su di esso ne' l'interruttore ne' la spina. In caso di guasto del cavo di alimentazione occorre sostituire l'intera pompetta. Il filtro deve essere usato solo in ambienti chiusi e per liquidi dalla temperatura non superiore a 35°C. Il filtro puo' essere installato esclusivamente per uso acquari, non puo' essere utilizzato ad altri scopi! Dev'essere interamente riempito d'acqua e non puo' lavorare a secco. Questo apparecchio non e destinato all'utilizzo da parte delle persone (bambini compresi) con ridotte capacita fisiche, sensoriali e psichiche, ne da chi non ha una conoscenza sufficiente dell'apparecchio, se non sotto la supervisione, o in conformita delle istruzioni d'utilizzo trasmesse da parte delle persone responsabili per la loro sicurezza. Non permettere ai bambini di giocare con questo apparecchio.

### MONTAGGIO E MESSA IN FUNZIONE

Inserire il filtro sulla parete dell'acquario conformemente con il disegno presentato sul frontespizio del presente manuale di istruzione. Per mettertlo in azione riempire il contenitore del filtro (11) con l'acqua, e successivamente inserire la spina nella presa di alimentazione. Il filtro ricomincerà a funzionare: succhierà dopo circa 1 minuto (aspira l'aria dal sistema aspirante e comincia a pompare l'acqua dall'acquario. Il rendimento della pompa puo' essere aggiustato con la manopola di regolazione collocata a monte del gruppo di scarico (2) con ampio campo d'azione. L'angolo di inclinazione del filtro puo' essere aggiustato con la manopola (12).

### SOSTITUZIONE DELLA CARTUCCE FILTRANTI, MANUTENZIONE

Per sostituire le cartucce filtranti occorre: disinserire la presa di alimentazione, togliere il coperchio (1) estrarre il gruppo di scarico (2) e poi tirare fuori le cartucce filtranti ( 3 ) o (4), (14) o (15) ivi compresi i relativi recipienti, lavarli o sostituirli e poi montare in senso inverso. E' sufficiente lavare la cartuccia ceramica (4) o (15) una volta al semestre con acqua priva di cloro ( p.e. presa dall'acquario) oppure sostituire la meta' della cartuccia stessa. Si possono utilizzare anche altri mezzi destinati alla filtrazione p.e la torba o il carbone attivo. Il filtro viene azionato da un motore impermeabile e sincrono (10), la cui manutenzione e' molto semplice. Ogni qualche settimana, possibilmente nel corso della pulizia delle cartucce filtranti, occorre togliierlo dalla sede sul fondo del recipiente (11), togliere il coperchio della camera rotorica (5) e tirare fuori il rotore (9). Pulire dettagliatamente sia il rotore (9) sia la sede del rotore nel corpo della pompetta (10) e la sede del motore nel recipiente (11). Dopo aver posizionato il rotore (9) al suo posto e dopo aver rimesso il coperchio (5), esso deve girare senza alcun ostacolo. Per ottenere occorre infilare scrupolosamente fino in fondo ambedue le prese dell'asse (8) (se possibile in stato umido).

### SMONTAGGIO E SMALTIMENTO

Le apparecchiature elettriche ed elettroniche usate non possono essere smaltite con i rifiuti domestici. La raccolta e lo smaltimento differenziati di questo tipo di rifiuti contribuisce alla difesa delle risorse preziose dell'ambiente naturale, e permette di evitare gli effetti negativi sulla salute, rischio derivante da un comportamento scorretto nello smaltimento dei rifiuti. L'utilizzatore ha la responsabilità di consegnare l'apparecchiatura usata in un punto di raccolta specializzato, dove sarà preso in consegna gratuitamente. E' possibile ottenere informazioni circa tali punti di raccolta presso le autorità locali, o chiedendo presso il punto vendita o l'assistenza del fornitore.

### CONDIZIONI DI GARANZIA

Il produttore garantisce il prodotto per un periodo di 24 mesi a partire dalla data di acquisto, contro difetti imputabili al produttore, cioe' i difetti dei materiali e dell'assemblaggio. Non sono inclusi nel certificato di garanzia quei difetti causati dall'uso improprio del coperchio o dalle modifiche apportate dall'acquirente. Volendo provvedere alla riparazione occorre inviare l'apparecchio al produttore o al rivenditore, insieme al certificato di garanzia. Affiche' la garanzia sia riconosciuta, la data di produzione sul corpo della pompetta deve corrispondere a quella scritta sul certificato di garanzia. Condizione per la validità della garanzia è la corrispondenza tra la data di produzione impressa sul corpo della pompa, e quella indicata sulla carta di garanzia. Le presenti condizioni di garanzia non escludono, non limitano e non sospendono i diritti dell'acquirente derivanti dalla mancata corrispondenza della merce con il contratto.

## ES INSTRUCCIÓN DE SERVICIO

### DESTINACIÓN

El filtro exterior de **FZN–1**, **FZN–2** o **FZN–3**, que ústed compró sirve para limpiar el agua en la pecera. Los filtros de la serie de **FZN** están previstos para recipientes de 50-300 litros, según las indicaciones en los datos técnicos. Este equipo es fácil para utilizarlo y mantenerlo hasta por los principiantes. Agua es tomada del fondo de la pecera, bombeada por los cartuchos del filtro, y después vaceuada de nuevo a la pecera. Los cartuchos de esponja son hecho de una esponja especial, sin fenol, done se desarrollan fácilmente cultura de bacterias que son responsables para eliminar las impurezas orgánicas de la pecera. La limpieza biológica está realizado principalmente en el cartucho cerámico del filtro, que gracias a su amplia superficie porosa, es un biotopo ideal para las bacterias arriba mencionadas.

### CONDICIONES DEL USO SEGURO

Los filtros de la serie de **FZN** están hechos según las normas de seguridad actuales. Antes de cada operación conectada con el mantenimiento del filtro, eje: montaje, reemplazamiento de los cartuchos, limpieza, y siempre antes de meter la mano al agua, hay que desconectar el filtro y todos los demás equipos eléctricos que están puestos en la pecera. Está prohibido instalar un filtro que tiene alguna falla mecánica, eje: partido o que tiene malogrado su cable. No se puede reemplazar ni reparar el cordón de alimentación, ni instalar ningún interruptor o junta del contacto. Reemplaza toda la bomba en el caso del cordón malogrado. El filtro solo puede ser utilizado adentro y para líquidos de la temperatura hasta 35°C. El filtro puede ser instalado solamente en peceras y no está permitido utilizarlo para cualquier otro objetivo. No se puede dejar el filtro funcionar sin agua. El presente aparato no esta destinado para el uso de las personas (en ello niños) con capacidad física o psíquica limitadas, o las personas, a no ser que estas personas que no tienen experiencia o conocimiento del aparato, a no ser que esten bajo supervision o acaton conforme las instrucciones de uso del aparato, entregadas por la persona responsable de la seguridad. Se ha de vigilar que los ninos no jueguen con el aparato.

### MONTAJE Y REGULACIÓN

El filtro debe estar colgado en la pared de la pecera según el esquema en la página titular de este manual. Hay que llenar el recipiente del filtro (11) con agua y después insertar el enchufe al tomacorriente para prenderlo. En corto tiempo después de prenderlo (después de ca. 1 min) el filtro montado correctamente absorbe el aire del sistema de aspiración y empieza bombear el agua de la pecera. La capacidad de la bomba se puede regular con un botón localizado en la parte superior del sistema de trasvase (2). Se puede regular el angulo de inclinación del filtro con el botón (12).

### REEMPLAZAMIENTO DEL FILTRO, MANTENIMIENTO

Hay que hacer lo siguiente para cambiar cartuchos del filtro: desenchufar el aparato, sacar la tapa (1), sacar el sistema de trasvase (2), lavarlos o reemplazarlos con nuevos, y después montar todo en el orden contrario. Es suficiente lavar el cartucho cerámico en agua sin cloro (por ejemplo de la pecera), o cambiar la mitad del cartucho. El usuario puede aplicar también otros cartuchos del filtro, como por ejemplo, con carbón o turba, si quiere. El filtro está propulsado con un motor aquático y sincrónico (10) con mínimos requerimientos del mantenimiento. Cada unas cuantas semanas, preferelemente durante la limpieza de los cartuchos del filtro, hay que sacarlo de su asiento al fondo del recipiente (11), sacar la tapa de la cámara del rotor (5) y sacar el rotor (9). Limpiar con minusiocidad el rotor (9) y su asiento en la bomba (10), así como el asiento del motor en el recipiente (11). Después de poner el rotor (9) en su sitio y taparle con la tapa (5), el rotor debe girar sin obstrucciones. Para obtenerlo, hay que ajustar cuidadosamente los dos asiento del eje (8) en sus citios hasta el máximo (preferelemente cuando están mojados).

### EL DESMONTAJE Y LA CASACION

El equipo eléctrico y electrónico desgastado no se debe tirar a la basura. La selección y el reciclaje correcto de estos elementos ayuda a proteger el medio ambiente y ayuda a evitar las consecuencias negativas sobre la salud causadas por el uso indebido de este tipo de residuos. El usuario es responsable de llevar el equipo desgastado a un punto de recogida, donde será depositado gratuitamente. La información sobre los puntos de recogida se puede obtener los ayuntamientos, en los puntos de venta o directamente de productor.

### CONDICIONES DE LA GARANTIA

El productor da la garantía para 24 meses, comenzando con la fecha de la compra. La garantía contiene averías causadas por una falla de parte del productor; osea fallas materiales o de ensamblaje. No cubre averías causadas por un uso del artefacto inapropiado o por hacer transformaciones por el comprador. Para arreglar la reparación hay que mandar el calentador junto con la carta de garantía escrita por el vendedor a la dirección del productor o distribuidor. La condición de aceptar la garantía incluye la conformidad de la fecha de la producción impresa en el cuerpo de la bomba y la fecha escrita en la carte de garantía. Las siguientes condiciones no excluyen, no limitan ni suspenden los derechos del comprador que resultan de diferencia entre el producto y el contrato.

## PT INSTRUÇÃO DE FUNCIONAMENTO

### DESTINAÇÃO

Os filtros exteriores **FZN–1**, **FZN–2** ou **FZN–3** servem à limpeza da água no aquário. Os Filtros da série **FZN** são destinados aos recipientes de capacidade a partir de 50 até 300 litros, de acordo com as indicações incluídos nos dados técnicos. Esses aparelhos têm uma construção simples e são de fácil manutenção, mesmo para um usuário principiante. A água é tomada das partes inferiores do aquário, bombeada por cartuchos de filtragem e, em seguida, vaceada de volta para o aquário. O cartucho lateral de filtragem serve principalmente para limpeza mecânica da água. Os filtros de esponja são fabricados com uma esponja especial, sem fenol, na qual ocorre um desenvolvimento fácil das culturas de bactérias responsáveis pela liquidação das impurezas orgânicas do aquário. A limpeza biológica realiza-se principalmente no cartucho cerâmico de filtragem o qual, graças à sua grande superfície porosa, é um foco ideal para essas bactérias.

### CONDIÇÕES DE UTILIZAÇÃO SEGURA

Os filtros da série **FZN** foram construídos de acordo com todas as normas de segurança actualmente em vigor. Antes de cada operação relacionada com a manutenção do filtro – instalação, troca do cartucho, reemplazamento do recipiente, limpeza – e sempre antes de mexer na água, deve-se desligar da rede eléctrica o filtro, bem como todos os outros aparelhos eléctricos, que se encontram dentro do aquário. Não pode ser instalado o filtro que tenha qualquer dano mecânico, por exemplo rupturas, ou cujo fio eléctrico de conexão esteja avariado. O fio de conexão não pode ser trocado ou consertado, nem pode-se instalar nele interruptor ou caixa de conexão. Em caso de avaria do fio deve-se trocar a bomba inteira. O Filtro pode ser utilizado somente nos recintos fechados e somente para os fluidos com temperatura de até 35°C. O filtro pode ser instalado somente nos aquários e não pode ser utilizado para outros fins! Não pode-se permitir que o filtro trabalhe a seco, sem água. O presente equipamento não se destina a ser usado por pessoas (inclusive crianças) com capacidades físicas, sensoraiis ou psíquicas limitadas, ou por pessoas que não tenham experiência ou que não tenham conhecimento do equipamento, a não ser que sejam supervisionadas ou instruídas por uma pessoa responsável pela sua segurança. É necessário dar atenção especial às crianças, para garantir que não brinquem com o equipamento.

### MONTAGEM E REGULAÇÃO

Deve-se pendurar o filtro na parede do aquário de acordo com a ilustração apresentada na página titular desta instrução. Com o fim de pô-lo em marcha deve-se prenencher a caixa do filtro (11) com água e, em seguida, conectar o pino da tomada na rede eléctrica. Estando o filtro correctamente instalado, depois de conectado (após de cerca de ½ minuto) aspirará o mesmo o ar do sistema de sucção e começará bombear água do aquário. A capacidade da bomba pode ser regulada, em largo domínio, através do botão localizado em cima do sistema de trasbordamento (2). O ângulo de inclinação do filtro pode ser ajustado com o botão (12).

### TROCA DOS CARTUCHOS DE FILTRAGEM, MANUTENÇÃO

Com o fim de trocar os cartuchos do filtro deve-se: retirar a ficha da tomada, retirar a tampa (1), retirar o sistema de trasbordamento (2), e em seguida, retirar os cartuchos (3) ou (4), (14) ou (15) junto com suas cargas, bem como o cartucho lateral (16), lavá-los ou trocar por novos e, em seguida, montar na ordem inversa. O cartucho cerâmico (4) ou (15) basta lavar, a cada seis meses, com água sem cloro (por exemplo retirada do aquário) ou trocar a metade desse cartucho. O usuário pode, ele próprio, empregar também, alternadamente, outros cartuchos de filtragem, tais como de turfa ou carvão activo. O filtro é movimentado por um motor submerso e sincrónico à prova d'água (10) com pequenas exigências de manutenção. Dentro de algumas semanas, o mais tardar, quando a limpeza dos cartuchos, deve-se retirar o mesmo do encaixe no fundo do recipiente (11), tirar a tampa da caixa do rotor (5) e retirar o rotor (9). Limpar escrupulosamente o rotor (9), bem como a tomada do rotor no corpo da bomba (10) e o encaixe do motor no recipiente (11). Após colocação do rotor (9) em seu lugar e colocação da tampa (5) o rotor deve girar sem qualquer resistência. Para conseguir o mesmo, deve-se encaixar, com cuidado, ambas as bases do eixo (8) nos seus lugares, até sentir resistencia (o melhor a molhado).

### DESMONTAGEM E DESUSO

É proibido a colocação **de equipamento eléctrico no cabouto do lixo. O correcto depósito** destes lixos leva ó preservação do ambiente natural e evita infl uencias negativas na saúde a qual pode ser prejudicada pelo tratamento inadequado deste lixo. O utilizador é responsável pela entrega do produto usado num ecoponto especializado aonde os equipamentos **serão aceites sem custos. Para obter informação sobre a localização des**tes ecopontos através da sua autoridade local.

### CONDIÇÕES DE GARANTIA

O fabricante concede garantia para um período de 24 meses, a contar da data de aquisição. A garantia abrange as avarias surgidas por culpa do fabricante, isto é, falhas de material ou erros de montagem. A garantia não abrange as avarias surgidas como resultado do uso indevido do aparelho, bem como adaptações feitas pelo usuário. Com o fim de efectuar reparação, deve-se enviar o aparelho, junto com a carta de garantia devidamente preenchida pelo vendedor, para o endereço do fabricante ou distribuidor. A condição de reconhecimento da garantia é a concordância da data de produção estampada no corpo da bomba e a inscrita na carta de garantia. As presentes condições não excluem, não limitam nem suspendem os direitos do comprador resultantes da não conformidade da mercadoria com o contrato.

**KARTA GWARANCYJNA / GUARANTEE CARD**
**GARANTIESCHEIN / FICHE DE GARANTIE**
**CARTA DE GARANTIA / CARTA DE GARANTÍA**
**SCHEDA DI GARANZIA / GARANCIALEVÉL**
**ZÁRUČNÍ LIST / ГАРАНТИЙНЫЙ ЛИСТ**
**ГАРАНЦІЙНИЙ ТАЛУ / GARANTIBEVIS**

Data produkcji / Date of production / Herstellungsdatum
Date de production / Data di produzione / Date de the production
Fecha de producción / Gyártási idő / Datum výroby
Дата изготовления / Data na produzione / Produktionsdatum

AB 49

Data sprzedaży / Date of selling / Verkaufsdatum
Ay eladás dátuma / Fecha de venta / Datum prodeje
Data de venda / Дата продажи / Datum vyroba
Дата продажи / Дата на продажба / Försäljningsdatum

Stempel i podpis sprzedawcy / Stamp & signature of seller
Stempel und Unterschrift des Händlers / Cachet et signature du vendeur
Timbro e firma del commesso / Az eladó pecsétje és aláírása
Razitko a podpis prodávajícího / Печать и подпись продавца
Cuño y firma del vendedor / Штемпель и подпись продавца
Печат и подпис на продавача / Säljarens stämpel och signatur

UWAGI KLIENTA / BEMERKUNGEN DES KUNDEN / CLIENT REMARKS
REMARQUES DU CLIENT / ЗАМЕЧАНИЯ ПОЛЬЗОВАТЕЛЯ

Opis usterki: / Beschreibung des Fehlers: / Defect description:
Description du défaut: / Описание неисправности:

PL GB DE FR CZ SK RU BG HU PT ES IT

TYP

FZN-1

FZN-2

FZN-3

**AQUAEL Janusz Jankiewicz Sp. z o.o.**
PL, 02-849 Warszawa, ul. Krasnowolska 50
www.aquael.com, e-mail: service@aquael.com

E / MULTI-2 / 2012-09-28

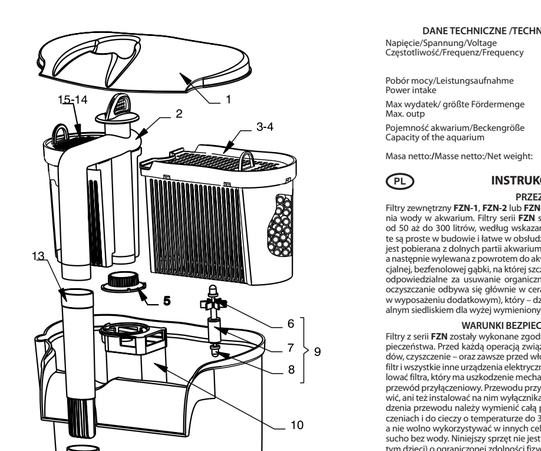


## DANE TECHNICZNE /TECHNISCHE DATEN/TECHNICAL DATA

| | | | | |
|---|---|---|---|---|
| Napięcie/Spannung/Voltage | | | 230 V | |
| Częstotliwość/Frequenz/Frequency | | - | 50 Hz | |
| | | FZN-1 | FZN-2 | FZN-3 |
| Pobór mocy/Leistungsaufnahme Power intake | W | 7,2 | 7,2 | 9,8 |
| Max wydatek/ größte Fördermenge Max. outp | l/h | 500 | 800 | 1200 |
| Pojemność akwarium/Beckengröße Capacity of the aquarium | l | 20÷100 | 40÷200 | 80÷300 |
| Masa netto:/Masse netto:/Net weight: | g | 811 | 850 | 1000 |

## INSTRUKCJA OBSŁUGI

### PRZEZNACZENIE

Filtry zewnętrzny **FZN-1**, **FZN-2** lub **FZN-3**, który Państwo zakupili, służy do oczyszczania wody w akwarium. Filtry serii **FZN** są przeznaczone do zbiorników o pojemności od 50 aż do 300 litrów, według wskazań ujętych w danych technicznych. Urządzenia te są proste w budowie i łatwe w obsłudze nawet dla początkującego akwarysty. Woda jest pobierana z dolnych partii akwarium, przepuszczana przez wkłady filtracyjne, a następnie wylewana z powrotem do akwarium. Wkłady gąbkowe są wykonane ze specjalnej, bezfenolowej gąbki, na której szczególnie łatwo rozwijają się kultury bakteryjne, odpowiedzialne za usuwanie organicznych zanieczyszczeń z akwarium. Biologiczne oczyszczanie odbywa się głównie w ceramicznym wkładzie filtracyjnym (oferowanym w wyposażeniu dodatkowym), który – dzięki ogromnej powierzchni porowatej jest idealnym siedliskiem dla wyżej wymienionych bakterii.

### WARUNKI BEZPIECZNEGO UŻYTKOWANIA

Filtry z serii **FZN** zostały wykonane zgodnie z aktualnie obowiązującymi normami bezpieczeństwa. Przed każdorazową ewentualną naprawą, przynależną dbałością filtra. Używ wyłącznie oryginalnych części zamiennych. Nie wolno dopuścić do zetknięcia się wody z elementami elektrycznymi. Przewód zasilający powinien być ułożony w sposób uniemożliwiający jego przypadkowe uszkodzenie. Nie wolno używać filtra w pomieszczeniach o ciecz o temperaturze do 35°C. Filtr można instalować tylko w akwariach, a nie wolno wykorzystywać w innych celach! Nie wolno dopuścić, aby filtr pracował na sucho bez wody. Niniejszy sprzęt nie jest przeznaczony do użytkowania przez osoby (w tym dzieci) o ograniczonej zdolności fizycznej, czuciowej lub psychicznej, lub osoby nie mające doświadczenia i wiedzy. Jeśli dziecko bawi się w pobliżu, chyba że odbywa się to pod nadzorem lub zgodnie z instrukcją użytkowania sprzętu, przekazanej przez osoby odpowiadające za ich bezpieczeństwo. Należy zwracać uwagę na dzieci, aby nie bawiły się sprzętem.

### MONTAŻ I REGULACJA

Filtr należy powiesić na ścianie akwarium zgodnie z rysunkiem mieszczonym na tylnej okładzie niniejszej instrukcji. W celu uruchomienia należy napełnić pojemnik filtra (13) wodą, a następnie włożyć wtyczkę przewodu przyłączeniowego do gniazda sieciowego. Prawidłowo zamontowany filtr wkrótce po włączeniu (po ok. 1/2 min.) wyssie powietrze z układu sączego i zaczyna pompować wodę z akwarium. Wydajność pompy regulować można poprzez przesunięcie uszczynu na górze zespołu pompującego (2) w szerokim zakresie. Kąt nachylenia filtra można ustawić pokrętłem (12).

### WYMIANA WKŁADÓW FILTRACYJNYCH , KONSERWACJA

W celu wymiany wkładów filtracyjnych należy: wyciągnąć wtyczkę, zdjąć pokrywkę (1), wyjąć zespół przelewowy (2), a następnie wyjąć wkłady filtracyjne (3) lub (4), (14) lub (15) wraz z pojemnikiem, umyć je lub wymienić. Wymiana wkładów powinna zbiegać się z odwrotnej kolejności. Wkład ceramiczny (4) albo (15) wystarczy raz na pół roku wymyć w bezchlorowej wodzie (np. zaczerpniętej z akwarium) albo polować tego wkładu wymienić. Użytkownik może we własnym zakresie stosować zamiennie również inne wkłady filtracyjne np. węglowe, torfowe. Filtr jest napędzany przez wodoszczelny, synchroniczny silniczek (10) o niewielkich wymaganiach konserwacyjnych. Co kilka tygodni, najlepiej w czasie czyszczenia wkładów filtracyjnych należy go wyjąć ze swojego gniazda na dnie pojemnika (11), zdjąć z niego pokrywę komory wirnikowej (5) i wyjąć wirnik (9). Dokładnie przeczyścić zarówno wirnik (9), jak i pojemnik komory wirnikowej komory pompki (10) i gniazdo silnika w pojemniku (11). Po włożeniu wirnika (9) w swoje miejsce oraz nałożeniu pokrywki (5) powinien się on obracać bez żadnych oporów. Aby to osiągnąć, oba gniazda (osi (8) należy starannie wcisnąć w swoje miejsca do oporu (najlepiej w mokrym stanie).

### DEMONTAŻ I KASACJA

Zużytego sprzętu elektrycznego i elektronicznego nie wolno wyrzucać do śmietnika. Selekcjonowanie i prawidłowa utylizacja tego typu odpadów przyczynia się do ochrony zasobów środowiska naturalnego i umożliwia uniknięcie negatywnego wpływu na zdrowie, które może być zagrożone przez niewłaściwe postępowanie z odpadami. Użytkownik jest odpowiedzialny za dostarczanie zużytego sprzętu do wyspecjalnionego punktu zbiórki, gdzie będzie on przyjęty bezpłatnie. Informacje o takim punkcie można uzyskać u władz lokalnych, albo pytać w punkcie sprzedaży lub też w serwisie producenta.

### WARUNKI GWARANCJI

Producent udziela gwarancji na okres 24 miesięcy licząc od daty zakupu. Gwarancja obowiązuje na terenie Unii Europejskiej. Gwarancja obejmuje wyłącznie uszkodzenia powstałe z winy producenta, tj. wady materiałowe lub błędy niewłaściwego obchodzenia się z urządzeniem lub też wykorzystania go do celów niezgodnych z jego przeznaczeniem. **Uwaga**: jakiekolwiek próby przeróbek lub demontażu sprzętu wykraczają ce poza zakres jego normalnego użytkowania i konserwacji powodują utratę gwarancji! W przypadku stwierdzenia nieprawidłowości działania urządzenia należy przesłać je wraz z wypełnioną kartą gwarancyjną na adres producenta. Warunkiem uznania gwarancji jest zgodność daty produkcji wytłoczonej na produkcie z datą wypisaną na karcie gwarancyjnej. Niniejsze warunki nie wyłączają, nie ograniczają ani nie zawieszają uprawnień zagwarantowanych przez obowiązujące przepisy prawne. Gwarancja jest ograniczona wyłącznie do naprawy lub wymiany samego urządzenia. Nie obejmuje ona skutków utraty lub zniszczenia jakichkolwiek innych obiektów.

## OPERATION MANUAL

### ASSIGNMENT

External filters **FZN-1**, **FZN-2** or **FZN-3**, which you have just bought, are used for cleaning the water in the aquarium. Filters of the **FZN** series are used for containers of the capacity of 50-300 liters, according to indications contained in technical data. The equipment has an easy construction and it is simple to operate even for a beginner. The water is taken from bottom parts of the aquarium, repumped through filter cartridges, and then poured back to the aquarium. Sponge cartridges are made of a special, phenol-free sponge, where bacterial cultures responsible for removing organic impurities from the aquarium develop especially easily. The biological cleaning takes place mainly in the ceramic filter cartridge (optional), which thanks to its huge porous surface is an ideal place for the aforementioned bacteria.

### CONDITIONS OF A SAFE USAGE

Filters of the **FZN** series have been made according to presently valid security standards. Disconnect the filter and all other electric appliances in the aquarium before every operation connected with servicing the filter: its mounting, replacement of cartridges, cleaning, as well as each time when you insert your hands into water. Do not install a filter, which has any mechanical failure, e.g., a cracking, or whose connection cable is damaged. Do not replace or repair the connection cable, or install a switch or socket joint in it. Replace the whole pump in the case of a damage to the cord. The filter can be used only indoors and for water of the temperature up to 35°C. The filter can be installed only in aquariums; it cannot be used for any other purposes! Do not allow the filter function when dry, without water. This appliance is not intended for use by persons (including children) with reduced physical, sensory or mental capabilities, or lack of experience and knowledge, unless they have been given supervision or instruction concerning use of the appliance by a person responsible for their safety. Children should be supervised to ensure that they do not play with the appliance.

### ASSEMBLY AND REGULATION

The filter should be hanged on the wall of the aquarium according to the drawing placed on the title page of the present instructions. In order to start it, fill in the filter's container (11) with water, and then insert the plug of the connection cable to the electricity intake socket. Soon after switching it on (after ca. 1min), a correctly mounted filter shall suck out the air from the sucking system and it will start pumping water from the aquarium. The capacity of the pump can be regulated with the knob placed at the top of the flow unit (2) in a wide range. The filter's inclination angle can be regulated with the knob (12).

### REPLACEMENT OF FILTER CARTRIDGES, MAINTENANCE

Do the following to replace the filter cartridges: disconnect the plug, take off the cover (1), take out the flow unit (2), and then filter cartridges (3) or (4), (14) or (15) along with their cases, wash them or replace with new ones, and then install everything in the reverse order. It is sufficient to wash the ceramic cartridge once every six months in chlorine free water (e.g., taken from the aquarium), or replace half of the cartridge. The user can also apply other filter cartridges at his own discretion, e.g., carbon, or peat. The filter is driven by a water-tight, synchronic engine (10) of small maintenance requirements. It should be taken out from its nest at the bottom of the container (11), the cover of the rotor chamber (5) and then the rotor itself (9) should be taken out once every few weeks, preferably during the operation of cleaning filter cartridges. Wash both the rotor (9) and the rotor's nest in the pump's core (1), and the engine's case in the container (11) thoroughly. After inserting the rotor (9) into its place and covering it with the cover (5), it should rotate without any resistance. In order to obtain it, you have to insert both axle sockets (8) into their places maximally (preferably when they are wet).

### DISASSEMBLY AND DISPOSAL

It is forbidden to dispose of used electric and electrical equipment in a trash bin. Segregating and proper utilization of this kind of waste leads to conserving the resources of natural environment and allows avoiding negative influence on health as it can be endangered by improper waste handling. The user is responsible for delivering the used product to a specialized collection point where it will be accepted free of charge. You can obtain information about such a facility at the local authorities, or by asking either the seller or the manufacturer service.

### GUARANTEE CONDITIONS

The producer grants his guarantee for the period of 24 months starting on the purchase date. The guarantee covers damages caused at the fault of the producer, i.e., material defects or assembly errors. It does not cover damages caused as a result of an improper utilization of the equipment or making modifications in it by the purchaser. In order to have the equipment repaired, send it together with the guarantee card filled in by the seller to the address of the producer or distributor. The conformity of the production date printed at the bottom of the transformer and written in the guarantee card is a condition for accepting the guarantee. These conditions do not exclude, limit or suspend the rights of the buyer deriving from the discordance between the merchandise and the agreement.

## GEBRAUCHSANLEITUNG

### BESTIMMUNG

Der Außenfilter **FZN-1**, **FZN-2** oder **FZN-3**, den Sie gekauft haben, dient zur Reinigung des Wassers im Aquarium und ist für Aquarien der Größe 50 ÷ 300 Liter bestimmt, gemäß der in den technischen Daten angegebenen Empfehlungen. Sein einfacher Aufbau macht die Bedienung sogar für einen nerfahrenen Aquaristen leicht. Das Wasser wird aus dem unteren Bereich des Aquariums entnommen, durch das Filtersystem gepumpt und dann wieder ins Aquarium eingegossen. Die Schwammfilterpatronen sind aus fenolfreiem Schwamm ausgeführt: an ihm entwickeln sich die für die Beseitigung der organischen Wasserverunreinigungen zuständigen Bakterienkulturen besonders schnell und leicht. Die biologische Reinigung erfolgt hauptsächlich in der (als zusätzliche Ausrüstung angebotenen) porös-keramischen Filterpatrone, welche durch seine riesengroße Aktivfläche ein ideales Besiedlungsmilieau für die obenerwähnten Bakterienkulturen bietet.

### SICHERHEITSBEDINGUNGEN

Die Filter der Serie **FZN** sind entsprechend der zur Zeit geltenden Sicherheitsnormen hergestellt worden. Vor jedem Eingriff am Filter – Montage, Patronenwechsel, Reinigung - sowie jedesmal, bevor Sie in das Wasser greifen, trennen Sie den Filter und alle anderen, im Aquarium befindlichen elektrischen Geräte vom Netz! Bei einer mechanischen Beschädigung ( z.B. Risse ) oder wenn die Netzanschlußleitung beschädigt ist, darf der Filter nicht installiert werden. Das Anschlußkabel darf weder ausgetauscht oder repariert werden, noch darf ein Schalter, eine Steckerverbindung oder ähnliches in das Kabel installiert werden. Im Falle einer Leitungsbeschädigung muß die komplette Pumpe ausgetauscht werden. Der Filter darf nur in Räumen und für Flüssigkeiten bis zu einer Temperatur von 35°C verwendet werden. Der Filter darf nur in Aquarien und nicht für andere Zwecke eingesetzt werden. Er darf auf keinen Fall trockenlaufen. Dieses Gerat ist nicht dafur bestimmt, durch Personen (einschließlich Kinder) mit eingeschränkten physischen, sensorischen oder geistigen Fähigkeiten oder mangels Erfahrung und/oder mangels Wissen benutzt zu werden, es sei denn, sie werden durch eine für ihre Sicherheit zuständige Person beaufsichtigt oder erhielten von ihr Anweisungen, wie das Gerat zu benutzen ist. Kinder sollten beaufsichtigt werden, um sicherzustellen, dass sie nicht mit dem Gerat spielen.

### MONTAGE UND REGULIERUNG

Hängen Sie bitte den Filter auf dem Wandrand des Aquariums, wie es auf der titelseitigen Skizze dieser Gebrauchsanleitung gezeigt ist. Für die Inbetriebsetzung füllen sof der Filterbehälter (11) mit Wasser aufgefüllt und dann der Stecker der Anschlußleitung in eine Steckdose gesteckt werden. Nach einiger Zeit (ca. 1min) saugt der Filter Luft (nach etwa 1/2 Minute) aus dem Durchflußrohr und dann fängt an, das Wasser aus dem Aquarium zu pumpen. Die Fördermenge kann mit dem oben auf dem Gehäuse befindlichen Knopf (2) in einem breiten Bereich reguliert werden. Der Filterneigungswinkel kann mittels der Drehscheibe (12) eingestellt werden.

### WECHSEL DER FILTERPATRONEN, WARTUNG

Um die Filterpatrone zu wechseln, sollen wie folgt: der Netzstecker herausgezogen, der Deckel (1) abgenommen, das komplette Durchflußrohr (2) ausgenommen und die Filterpatronen (3) oder (4), (14) oder (15) samt mit ihren Körbchen ausgenommen werden. Nachdem sie dann gewaschen oder durch neue ersetzt worden sind, alles in umgekehrter Reihenfolge zusammenstellen. Den keramischen Filtereinsatz (4) oder (15) reicht es, einmal im halben Jahr in chlorfreiem Wasser – erschöpft z.B. aus dem Aquarium – auszuwaschen oder ehrfach die Hälfte ausmachen. Der Anwender können Sie auch andere Filtereinsätze wie z.B. aktive Filterkohle oder Torfeinlage anwenden. Der Filter ist von einem wasserdichten Synchronmotor (10) angetrieben, der nicht viele Sorgen in der Wartung verlangt. Mindestens einmal im Monat - am besten in der Zeit der Reinigung der Filterpatronen – nehmen Sie den Filter aus Ihrem Behälter (11) am Boden des Behälters (11) befindlichen Nest, nehmen Sie den Deckel der Flügelradkammer (5) ab, den Rotor (9) aus. Reinigen Sie sowohl den Rotor mit Flügelrad (9) als auch seinen Steckraum im Pumpenkörper (10) und den Nest der Pumpe im Behälter (11) sorgfältig. Dann können Sie die Teile in umgekehrter Reihenfolge (8) dans leur emplacement (le mieux en état mouillé).

### DEMONTAGE ET DEMOLITION

Les appareils électroménagers et électroniques usagés ne peuvent être jetés à la poubelle. Le triage et le recyclage correct de ce type de déchets contribuent à la protection de l'environnement et permettent d'éviter les effets négatifs sur la santé, laquelle peut être menacée par le maniement inadéquat de ces déchets. L'utilisateur de l'appareil est de remettre le matériel usé à un point de collecte spécialisé, où il sera repris gratuitement. Les informations sur des points de collecte sont disponibles chez les des autorités locales, les distributeurs et le service après vente du fabricant.

### CONDITIONS DE GARANTIE

Le fabricant accorde une garantie de 24 mois à compter de la date d'achat. La garantie couvre des détériorations dues à la faute du fabricant, c'est à dire des défauts de matériaux ou des fautes de montage. Elle ne comprend pas de détériorations dues à un usage impropre de l'appareil ou à des modifications effectuées par l'acheteur. Afin de procéder à une réparation il faut envoyer l'appareil ensemble avec le bulletin de garantie rempli par le vendeur à l'adresse du distributeur. La conformité de la date de fabrication figurant sur le corps de la petite pompe et de la date inscrite dans le bulletin de garantie constitue la condition de reconnaissance de la garantie. Les conditions ci-dessus n'excluent pas, ne limitent pas, et ne suspennent pas les droits de l'acheteur qui résultent de non-conformité du marchandise avec un contrat.

## NÁVOD K OBSLUZE

### ÚČEL POUŽITÍ

Vnější filtry **FZN-1**; **FZN-2** nebo **FZN-3**, které jste koupili, jsou určeny k čištění vody v akváriu. Filtry serie **FZN** jsou určeny pro akvária s objemem od 50 do 300 litrů, dle technických údaju jednotlivých filtrů. Jejich stavba je velmi jednoduchá a nenáročná na údržbu a pro začátečníkov - akvaristy. Voda je násávána ze spodní casti akvaria, přečerpávána skrz filtrační vložky, a potom se vylevá zpět do akvaria. Filtrační vložky provedene s houby jsou provedeny ze specielní houby zbavené fenolu, na které bez překaže se vyvjí bakteriální kultury, které jsou zodpovědne za odstraňování organických nečistot v akváriu. Biologické čisenie se vykonava hlavne v keramickej filtračnej vložke, která vdaka pórovitému povrchu je velmi vhodná pre rozvoj bakteriálnych kultúr.

### PODMÍNKY BEZPEČNÉHO POUŽITÍ

Filtry serie **FZN** byly provedeny v souladu se všemi platnymi bezpečnostními normami. Před každou čisnosti spojenou s obsluhou filtru - jako montaž, výměny filtračních vložek, očistění – a také vždy před prvním nalitím do vody, filtr a také všechny electrické zařízení, které jsou v akváriu, musí být odpojeny od elektrické sítě. Filtr, který je mechanicky poškozen např. puknutí, nebude moci být instalován. Nemůže být instalován filtr, který má poškozeny napájecí vodič. Napájecí vodič nemůže být vyměňován, opravován, a také se nesmí na nim istalovát vypínače anebo zasuvkový spoj. V případě poškození vodiče musí být vyměněno celé čerpadlo. Filtr může být použit jen v místnostech a pro kapaliny s teplotou do 35°C. Filtr je určen k práci jen v akváriích, nemůže být použit k jinym účelům! Musíte pamatovát, aby filtr nepracoval „na prazdno" (bez vody). Tento spotřebič není určen pro používání osobami ( včetně dětí ), jimž fyzická, smyslová nebo mentální neschopnost či nedostatek zkušenosti a znalosti zabraňuje v bezpečném používání spotřebiče, pokud na ně nebude dohlíženo nebo pokud nebdy instruovány ohledně použití spotřebiče osobou zodpovědnou za jejich bezpečnost. Na děti by se mělo dohlížet, aby se zajistilo, že si nebudou se spotřebičem hrát.

### INSTALÁCE A REGULÁCE

Filtr se musí upevnění na stěne akvaria dle načrtku, který najdete na první strance tohoto návodu. Za účelem uvedení filtru do provozu musíte naplnit vodou nadržku filtru (11), a potom zasunout zastrčku napajecího vodiče do síťové zasuvky. Správně namontovany filtr okamžik po zapojení (kolem 30 vteřin) odstraní ze soustavy vzduch a začne čerpat vody z akvaria. Výkon čerpadla můžeme regulovat pomocí kolečka, které najdete v hornej části prelevací sústavy (2) v širokom rozsahu. Uhol naklonenia filtra môžete regulovať kolieskom (12).

### VÝMENA FILTRAČNÉJ VLOŽKY, ÚDRŽBA

Za účelem výmeny filtračních vložek musíte: vytahnout siťovú zástrčku, demontovat kryt (1), vytahnut prelévovou soustavu (2), a potom vytahnou filtrační vložky (3) anebo (4), (14) anebo (15) spolu s vlstnimi nádržemi, omýt a případně vyměnit na nové, potom montovát v opačnem pořádi. Keramickou vložku (4) nebo (15) stačí jednou za 6 měsicú omýt zbavenou chloru vodě (např. s akvaria) anebo polovinu vložky toho filtru vyměnit. Uživatel může ve vlastní reží používát také jine filtrační vložky např. uhlíkové, rašelinové. Filtr je poháňaný vodotesným, synchronným motorem (10), který ma minimálnu údržbu. Raz za niekoľko týždňov, najlepšie keď sa čistia filtračné vložky musíte ho vytahnut z spodnej časti nádrže (11), demontovat kryt komory rotora (5) a vytahnut rotor (9). Presne vyčistit rotor (9), hnieždo rotora v telese čerpadla (10) a hniezdo motora v nádrži (11). Po namontovani rotoru (9) na svoje miesto a po prevedeni montáže krytu (5), rotor sa musí točit bez trecieho odporu. Za účelom získania očakávaného výsledku musíte hniezda v obou stran osy (8) přesně zatlačit na místo určení do odporu, nejlepe v mokrom stavu.

### DEMONTÁŽ A LIKVIDACE

Použité elektrické a elektronické spotřebiče se nesmí volně vyhazovat do odpadu. Třídění a správné zužitkování odpadu tohoto typu přispívá k ochraně přírodního bohatství a zabraňuje negativním dopadům na zdraví, které může být nepovedenými zacházením s odpady ohroženo. Uživatel je zodpovědný za odevzdání použitých spotřebičů do speciální sběrny, kde budou bezplatně přijaty. Informace o takové sběrně získáte u místních úřadů, na prodejním místě nebo v servisu výrobce.

### ZARUČNÍ PODMÍNKY

Výrobce dává zaruku na obdobi 24 měsiců počínje dnem nákupu. Zaruka je dávana na poškození, které vzniklý vinou výrobce, tzn. použití nespravných materiálů anebo výsledkem montaže jyb. Zaruka sekem tím, že ukazano v technických karakteristik. Zřiv uzpůsobeje na použitie a v obsluhováním dáže jak nárokovat nepřítel výrobcem. Doda zabírajete ve nižnej vacti akvarijma, perekazivaete через filtračnumi patrony, a zatem vbliaete obratno v akvarjum. Boková filtračnumi patrony, a zatem vbliaete obratno v akvarjum. Boková filtračnumi patron pregnanavem prejmugestvenno dru mekanickoj vlaxtni voda. Ťyčemstne tempora biomechanicos Co Specjalnoj, Bezfenolnoj ťyčnu, na kotorej oscobenno legko razvivaxot bakterjalnule kultyrna, ottvetsnenne za ujadenne organicnesix zagrjaznenijs axvarjuma. Biologicnesax ocnxtxa proxodxjot prenmujestvenno v keramicnom filtre (optional), xoxoryj ne xvatajet vnimanje, xotrjnoe – благодаря огромной пористой поверхности – является идеальной средой для выше указанных бактерий.

### УСЛОВИЯ БЕЗОПАСНОЙ ЭКСПЛУАТАЦИИ

Фильтры серии **FZN** выполнены в соответствии с актуальными нормами безопасности. Перед каждой операцией, связанной с обслуживанием фильтра – такой как монтаж, замена патронов, очистка, а также перед первым включением, как вложить руку в воду, необходимо отключить от электросети фильтр и все другие электрические устройства, находящиеся в аквариуме. Не допускается монтаж фильтра с механическими повреждениями, напр. с трещинами или с поврежденным проводом. Питающего провода не можно заменять, чинить ни ставить на нем выключатель или штепсельный разъем. В случае повреждения питающего провода необходимо заменить весь насос. Фильтр может быть использован только в помещениях, для жидкостей с температурой до 35°C. Фильтры можно монтировать только в аквариумах; применение фильтра для других целей не допускается! Не допускается также работа фильтра всухую, без воды. Данное оборудование не должно эксплуатировать лицами (в том числе детьми) с ограниченными физическими, психическими, а также умственными способностями, или лицами, лишенными соответствующих знаний, если не имеющими рамее полученного опыта работы с подобным оборудованием и не прочитавшим данное руководство по эксплуатации. Следите за тем, чтобы дети не играли с оборудованием.

### МОНТАЖ И РЕГУЛЯЦИЯ

Фильтр подвешивают на стенке аквариума, как указывает рисунок на первой странице этой инструкции. Для его включения заполняют сосуд фильтра (11) водой, а затем вставляют вилку питающего провода в сетевую розетку. Правильно смонтированный фильтр вскоре после включения (по истечении около 1/2 мин) высасывает воздух из всасывающего устройства и начинает качать воду из аквариума. Производительность насоса можно изменять в широком диапазоне вращением ручки

ciml ya převádzky tohto zariadenia osobami zodpovednými za ich bezpečnosť. Dávajte pozor, aby sa deti nehrali so spotrebičom.

### INŠTALÁCIA A REGULÁCIA

Filter sa musí upevniť na stene akvária podľa schémy, ktorá je nájdete na prvej stránke tohto návodu. Za účelom uvedenia filtru do prevádzky musíte naplniť vodou nádržku filtra (11) a potom zasunúť zástrčku napájacieho vodiča do zásuvky. Správne namontovaný filter po zapojení (asi 30 sekúnd) odstráni zo sústavy vzduch a začne čerpať vodu z akvária. Výkon čerpadla môžeme regulovať pomocou kolieska, ktoré nájdete v hornej časti prelievacej sústavy (2) v širokom rozsahu. Uhol naklonenia filtra môžete regulovať kolieskom (12).

### VÝMENA FILTRAČNEJ VLOŽKY, ÚDRŽBA

Za účelom výmeny filtračných vložiek musíte: vytiahnuť sieťovú zástrčku, demontovať kryt (1), vytiahnuť prelievacu sústavu (2), a potom vytiahnuť filtračné vložky (3) alebo (4), (14) alebo (15) spolu s vlastnými nádržami, a tieť vedľajšiu vložku (16), umyť prípadne vymeniť za nové, potom montovať v opačnom poradí. Keramickú vložku (4) alebo (15) stačí raz za 6 mesiacov umyť vodou zbavenej chlóru (napr. s akvária) alebo polovičku vložky toho filtra vymeniť. Užívateľ môže vo vlastnej réžii používať iné filtračné vložky napr. uhlíkové, rašelinové. Filter je poháňaný vodotesným, synchronným motorom (10), ktorý ma minimálnu údržbu. Raz za niekoľko týždňov, najlepšie keď sa čistia filtračné vložky musíte ho vytiahnuť z spodnej časti nádrže (11), demontovať kryt komory rotora (5) a vytiahnuť rotor (9). Presne vyčistiť rotor (9), hniezdo rotora v telese čerpadla (10) a hniezdo motora v nádrži (11). Po namontovaní rotoru (9) na svoje miesto a po prevedení montáže krytu (5), rotor sa musí točiť bez trecieho odporu. Za účelom získania očakávaného výsledku musíte hniezda v obou strán osy (8) presné zatlačiť na miesto určení do odporu, najlepšie v mokrom stave.

### DEMONTÁŽ A LIKVIDÁCIA

Použité elektrické a elektronické spotřebiče sa nesmú voľne vyhazovať do odpadu. Triedení a správné zužitkování odpadu tohoto typu prispievá k ochrane prírodného bohatství a zabraňuje negatívnym dopadom na zdraví, které může byť nesprávnym zacházením s odpady ohrožené. Užívateľ je zodpovědný za odevzdání použitých spotřebičů do speciální sběrny, kde budou bezplatně přijatý. Informace o takové sběrně získáte u místních úřadů, na prodejním místě nebo v servisu výrobce.

## ZARUČNÉ PODMÍNKY

Výrobca dáva záruku 24 mesiacov odo dňa nákupu. Záruka sa vzťahuje na bodové nie, ktoré vzniklo vinou výrobcu, tzv. použitie nesprávnych materiálov alebo výsledkom montážnych chýb. Záruka sa nevzťahuje na poškodenie, ktoré vzniklo nesprávnym použitím výrobku, vonkajším mechanickým poškodením alebo neoprávneným prevedením zmien zákazníkom. Za účelom opravy zariadenie treba poslať spolu s vyplneným záručným listom na adresu výrobcu alebo predajcu. Podmienkou záručnej opravy je dátum výroby vytlačený na telese čerpadla a tiež dátum na záručnom liste.

## INSTRUKCJA IN OBSLUWANIWAIO

RU

### НАЗНАЧЕНИЕ

Купленный Вами внешний фильтр **FZN-1**, **FZN-2** или **FZN-3** предназначен для очистки воды в аквариуме. Фильтры серии FZN предназначенны для аквариумов емкостью от 50 до 300 литров, как указано в технических характеристик. Эти устройства просты в конструкции и в обслуживании даже для начинающего пробителя аквариумов. Вода забирается из нижней части аквариума, перекачивается через фильтрацонные патроны, а затем вливается обратно в аквариум. Боковой фильтрацонный патрон предназначен преимущественно для механической чистки воды. Губчатые патроны изготовлены со Специальной, безфенольной губки, на которой особенно легко развиваются бактериальные культуры, ответственные за удаление органических загрязнений из аквариума. Биологическая очистка происходит преимущественно в керамическом фильтрацонном патроне, который – благодаря огромной пористой поверхности – является идеальной средой для выше указанных бактерий.

### ПОДМЕНИЕ ФИЛЬТРАЦОННЫХ ВКЛАДОК

Фильтры серии **FZN** выполнены в соответствии с актуальными нормами безопасности. Перед каждой операцией, связанной с обслуживанием фильтра – такой как монтаж, замена патронов, очистка, а также перед первым включением, как вложить руку в воду, необходимо отключить от электросети фильтр и все другие электрические устройства, находящиеся в аквариуме. Не допускается монтаж фильтра с механическими повреждениями, напр. с трещинами или с поврежденным проводом. Питающего провода не можно заменять, чинить ни ставить на нем выключатель или штепсельный разъем. В случае повреждения питающего провода необходимо заменить весь насос. Фильтр может быть использован только в помещениях, для жидкостей с температурой до 35°C. Фильтры можно монтировать только в аквариумах; применение фильтра для других целей не допускается! Не допускается также работа фильтра всухую, без воды. Данное оборудование не должно эксплуатировать лицами (в том числе детьми) с ограниченными физическими, психическими, а также умственными способностями, или лицами, лишенными соответствующих знаний, если не имеющими рамее полученного опыта работы с подобным оборудованием и не прочитавшим данное руководство по эксплуатации. Следите за тем, чтобы дети не играли с оборудованием.

### МОНТАЖ И РЕГУЛЯЦИЯ

Фильтр подвешивают на стенке аквариума, как указывает рисунок на первой странице этой инструкции. Для его включения заполняют сосуд фильтра (11) водой, а затем вставляют вилку питающего провода в сетевую розетку. Правильно смонтированный фильтр вскоре после включения (по истечении около 1/2 мин) высасывает воздух из всасывающего устройства и начинает качать воду из аквариума. Производительность насоса можно изменять в широком диапазоне вращением ручки

## NÁVOD K OBSLUHY

SK

### ÚČEL POUŽITIAÚČEL POUŽITI

Vnútorné filtre **FZN-1**, **FZN-2** alebo **FZN-3**, ktoré ste si kúpili, sú určené k čisteniu vody v akváriu s objemom od 50 do 300 litrov, podľa technických údajov jednotlivých filtrov. Ich montáž je veľmi jednoduchá a nenáročná na údržbu aj pre začiatočníkov - akvaristov. Voda je nasávaná z spodnej časti akvária, prečerpáva sa cez filtračné vložky a potom sa vylieva späť do akvária. Vedľajšia filtračná vložka slúži hlavne k mechanickému čisteniu vody. Filtračné vložky zo špongie sú vyrobené zo špeciálnej špongie zbavenej fenolu, na ktorej bez prekážok sa vyvíjajú baktériálne kultúry, ktoré sú zodpovedné za odstraňovanie organických nečistôt v akváriu. Biologické čistenie sa vykonáva hlavne v keramickej filtračnej vložke, ktorá vďaka pórovitému povrchu je veľmi vhodná pre rozvoj baktériálnych kultúr.

### PODMIENKY BEZPEČNÉHO POUŽITIA

Filtre série **FZN** boli vyrobené podľa všetkých platných bezpečnostných noriem. Pred každou činnosťou, ktorá bude vykonávaná v spojení s obsluhou filtra – za účelom montáže, výmeny filtračných vložiek, čisteniu a tiež vždy pred ponorením ruky do vody, filter a všetky elektrické zariadenia, ktoré sú v akváriu, musia byť odpojené od elektrickej siete. Filter, ktorý je mechanicky poškodený, napr. puknutý, nemôže byť inštalovaný. Tiež nemôže byť nainštalovaný filter, ktorý má poškodený napájací vodič. Napájací vodič nemôže byť vymenený alebo opravovaný a tiež sa nesmie inštalovať vypínač alebo zásuvkový spoj. V prípade poškodenia vodiča musí byť vymenené celé čerpadlo. Filter môže byť použitý len s teplotou vody 35°C. Filter je určený na prevádzku len v akváriach, nemôže byť použitý k iným účelom. Musíte dať pozor, aby filter nepracoval naprázdno (bez vody). Toto zariadenie nemôžu používať osoby (vrátane deti) s obmedzenými fyzických, zmyslových alebo duševných funkcii a osoby, ktoré nemajú skúseností s používaním zariadenia, ak bude vedomostí o ňom, iba že pod dohľadom alebo ak budú zoznámené s pokynmi týkajú

## NÁVOD K OBSLUZE

CZ

### ÚČEL POUŽITÍ

Vnější filtry **FZN-1**; **FZN-2** nebo **FZN-3**, které jste koupili, jsou určeny k čištění vody v akváriu. Filtry serie **FZN** jsou určeny pro akvária s objemem od 50 do 300 litrů, dle technických údaju jednotlivých filtrů. Jejich stavba je velmi jednoduchá a nenáročná na údržbu také pro začátečníky-akvaristy. Voda je násávána ze spodní casti akvaria, přečerpávána skrz filtrační vložky, a potom se vylevá zpět do akvaria. Filtrační vložky provedene s houby jsou provedeny ze specielní houby zbavené fenolu, na které bez překaže se vyvjí bakteriální kultury, které jsou zodpovědne za odstraňování organických nečistot v akváriu. Biologické čistení se vykonava hlavne v keramickej filtračnej vložke, která vďaka pórovitému povrchu je veľmi vhodná pre rozvoj baktériálnych kultúr.

### PODMÍNKY BEZPEČNÉHO POUŽITÍ

Filtry série **FZN** byly vyrobené podľa všetkých platných bezpečnostných noriem. Pred každou činnosťou, ktorá bude vykonávaná v spojení s obsluhou filtra – za účelom montáže, výmeny filtračných vložiek, čisteniu a tiež vždy pred ponorením ruky do vody, filter a všetky elektrické zariadenia, ktoré sú v akváriu, musia byť odpojené od elektrickej siete. Filter, ktorý je mechanicky poškodený, napr. puknutý, nemôže byť inštalovaný. Tiež nemôže byť nainštalovaný filter, ktorý má poškodený napájací vodič. Napájací vodič nemôže byť vymenený alebo opravovaný a tiež sa nesmie inštalovať vypínač alebo zásuvkový spoj. V prípade poškodenia vodiča musí byť vymenené celé čerpadlo. Filter môže byť použitý len s teplotou vody 35°C. Filter je určený na prevádzku len v akváriach, nemôže byť použitý k iným účelom. Musíte dať pozor, aby filter nepracoval naprázdno (bez vody). Toto zariadenie nemôžu používať osoby (vrátane deti) s obmedzenými fyzických, zmyslových alebo duševných funkcii a osoby, ktoré nemajú skúseností s používaním zariadenia, ak bude vedomostí o ňom, iba že pod dohľadom alebo ak budú zoznámené s pokynmi týkajú

CZĘŚCI ZAMIENNE / ERSATZTEILE / SPARE PARTS
Nr Art. / Art. Nr

| | FZN-1 0519 | FZN-2 0520 | FZN-3 0521 | |
|---|---|---|---|---|
| 1. | – | – | – | Pokrywka filtra/Deckel des Filters/Filter's cover |
| 2. | 0577 | 0577 | 0577 | Zespół przelewowy/kompl. Durchflußrohr/Flow unit |
| 3. | – | 0578 | 0578 | Wkład gąbkowy duży/ grobe Schwammfilterpatrone/ Big sponge cartridge |
| 4.* | – | 0579 | 0579 | Wkład ceramiczny/ grobe keramische Filterpatrone/ Big ceramic cartridge – dodatkowy/ zusätzlich/optional |
| 5. | – | – | – | Pokrywka komory wirnikowej/ Deckel der Flügelradkammer/ Rotor chamber cover |
| 6. | – | – | – | Osi/ Welle/ Axle |
| 7. | – | – | – | Wirnik magnetyczny/Magnetischer Rotor/Magnetic rotor |
| 8. | – |